仕様書

仕様	材質	SWRH
	表面処理	Ep−Fe/Zn8/CM2C（3価クロメートめっき）
	適応消火器品番	MEA4B （旧品番：MEA4） MEA6B （旧品番：MEA6）

※腐蝕を誘発するため、簡易式掛け金具と異なる金属を接触させないでください。

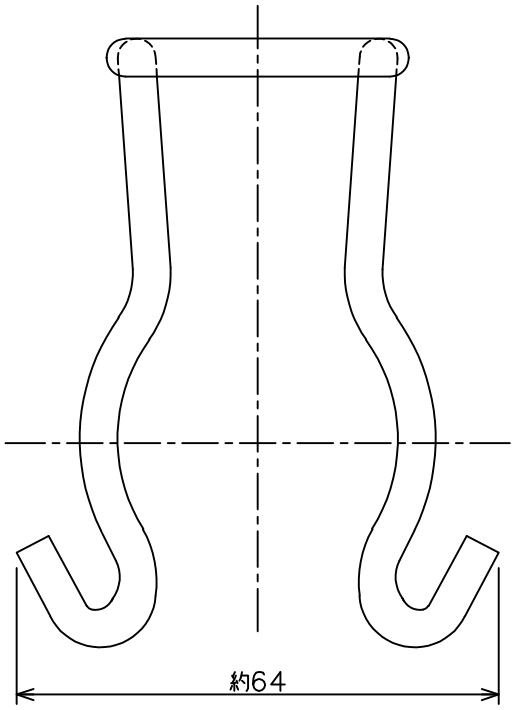

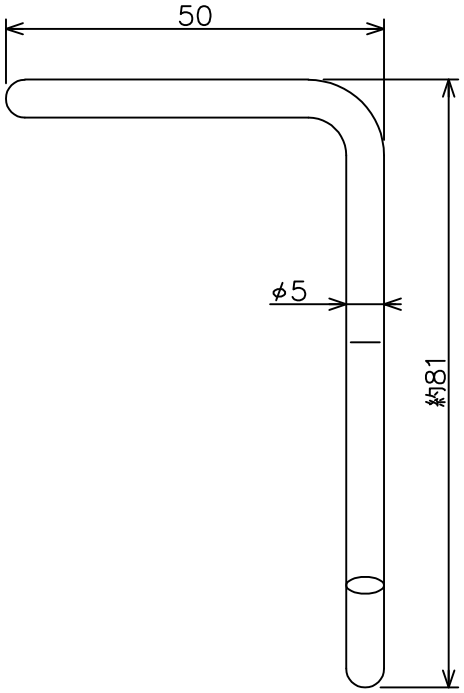

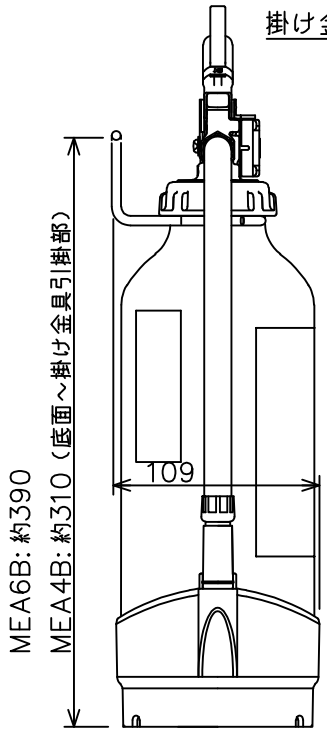

掛け金具取付け状態

※消火器取り付け時には、必ず付属のゴムリングを装着してください。設置される状況により寿命は異なります（ゴムリングは消耗品です）。

※消火器本体は含まれません

日本製

※製品改良などのため、予告なく仕様を変更する場合がありますので、あらかじめご了承ください。

名称	アルテシモ業務用４，６型用簡易式掛け金具	品番	BKT4EAG1
モリタ宮田工業株式会社	〒253−8588 神奈川県茅ヶ崎市下町屋1−1−1 TEL：(0467)85−1210（お客様相談室）	図番	BKT4EAG1−2410