加圧式粉末BC消火器

MORITA GROUP

HYPER KING（BC）

ハイパーキング

業務用　加圧式　粉末

KFC20 / KFC50 / KFC100 / KFC200

油火災に強く危険物施設での使用に対応

KFC20	KFC50	KFC100
本体希望小売価格（税抜） 27,000円	本体希望小売価格（税抜） 96,000円	本体希望小売価格（税抜） 500,000円

※リサイクルシール代別途

【適応火災】

油火災用　電気火災用

Made in Japan

●国家検定合格品

POINT

1 油火災に威力を発揮

主成分の粉末重炭酸カリウムが油火災に威力を発揮します。危険物施設など、油火災の危険性のある場所に適しています。

2 過酷な設置条件下で力を発揮

使用温度範囲は、−30℃から+40℃。放射圧力が高く、過酷な環境下でも消火能力を発揮します。

新品用「消火器リサイクルシール」が貼付されています

「消火器リサイクルシール」が目印。廃棄時に費用がかかりません。

消火器の安全な回収とリサイクルのため、廃棄にはリサイクルシールが必要です。
2010年1月1日以降に製造された消火器にはリサイクルシールが貼られており、リサイクル費用※がかかりません。

※リサイクル費用とは、消火器を解体・選別・リサイクルする費用です。回収のための収集運搬・保管費用は含まれておりません。

構造図

KFC20

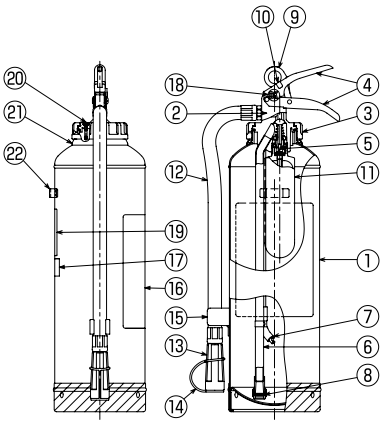

①本体容器 ②上部金具 ③キャップ ④上下レバー
⑤カッター ⑥サイホン管 ⑦ガス導入管
⑧粉上がり防止封板 ⑨安全栓 ⑩安全栓封印
⑪加圧用ガス容器 ⑫ホース ⑬ノズル
⑭ノズルキャップ ⑮ホース受 ⑯ラベル
⑰所有者ラベル ⑱OKマーク ⑲リサイクルシール
⑳排圧栓 ㉑防水カバー ㉒掛け金具

KFC50

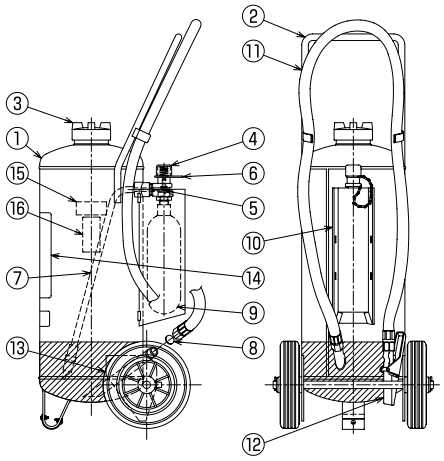

①本体容器 ②ハンドル ③キャップ ④押し金具
⑤カッター ⑥安全栓 ⑦ガス導入管
⑧粉上がり防止封板 ⑨加圧用ガス容器
⑩ボンベカバー ⑪ホース ⑫開閉ノズル ⑬車輪
⑭ラベル ⑮所有者ラベル ⑯リサイクルシール

	KFC20	KFC50	KFC100	KFC200
本体希望小売価格（税抜）	27,000円	96,000円	500,000円	800,000円
型式番号	消第27〜9号	消第27〜16号	消第27〜15号	消第27〜28号
消火薬剤	粉末(K)6.5kg	粉末(K)20.0kg	粉末(K)40.0kg	粉末(K)70.0kg
能力単位	B-14・C	B-20・C	B-20・C	B-20・C
使用温度範囲	−30℃〜+40℃	−30℃〜+40℃	−30℃〜+40℃	−30℃〜+40℃
総質量	約12.0kg	約42.5kg	約91kg	約166kg
全高×全幅×胴径(約/mm)	595×240×155	905×367×236.4	1,095×485×290	1,285×625×359
放射時間	約17秒	約40秒	約60秒	約42秒
放射距離	5〜8m	6〜10m	6〜12m	7〜14m
特長	STOP A	STOP 受注 D	STOP 受注 D	STOP 受注 D

マークの説明

STOP レバーを放すと一時的に放射をストップできる開閉式バルブ付きの消火器
受注 発注を受けてから生産する受注生産品
A リサイクルシールA…小型ABC粉末消火器、住宅用消火器、小型BC粉末消火器、強化液消火器、二酸化炭素消火器ほか
D リサイクルシールD…パッケージ型消火設備ほか

消火器の設計標準使用期限は10年です。10年を経過した消火器は早めに更新してください。

※掲載商品は予告なく仕様・価格その他を変更する場合がありますのでご了承ください。 ※本カタログの写真は印刷のため実際の色とは多少異なります。 ※リサイクルシール代別途。

MORITA GROUP

モリタ宮田工業株式会社

茅ヶ崎本社：〒253-8588 神奈川県茅ヶ崎市下町屋1-1-1
東京本社：〒105-0014 東京都港区芝2-5-6 芝256スクエアビル8階
http://www.moritamiyata.com

お問い合わせは、お客様相談室へ
☎ 0467-85-1210 受付時間 9:00〜12:00/13:00〜17:00（土・日・祝祭日は休み）

ご用命は