仕様書

仕様	用途	業務用（ご家庭には住宅用消火器を設置してください）	区別	蓄圧式
	国家検定型式番号	消火器　消第27～ 7号	能力単位	A−3・B−12
		消火薬剤　薬第27～ 4号	放射時間	約50秒（於20℃）
	薬剤容（質）量	6.0L（7.18kg）	放射距離	4～7m（於20℃）
	総質量	約11.1kg	使用温度範囲	−20℃～+40℃
	本体容器	鉄製	耐圧試験圧力値	2.0MPa
	内容積	8.9L	使用圧力範囲	0.7～0.98MPa
	外面塗料	ポリエステル樹脂塗料（赤色）	ホース長さ	460mm
	薬剤主成分	フッ素系界面活性剤（紫色液体）		

使用方法	1.安全栓を引き抜く。 2.ホースをはずし火元に向ける。 3.レバーを強くにぎる。	適応火災	A火災：普通火災（紙や木材、繊維などが燃える火災） B火災：油火災（石油類などの可燃性液体や半固体油脂類が燃える火災）

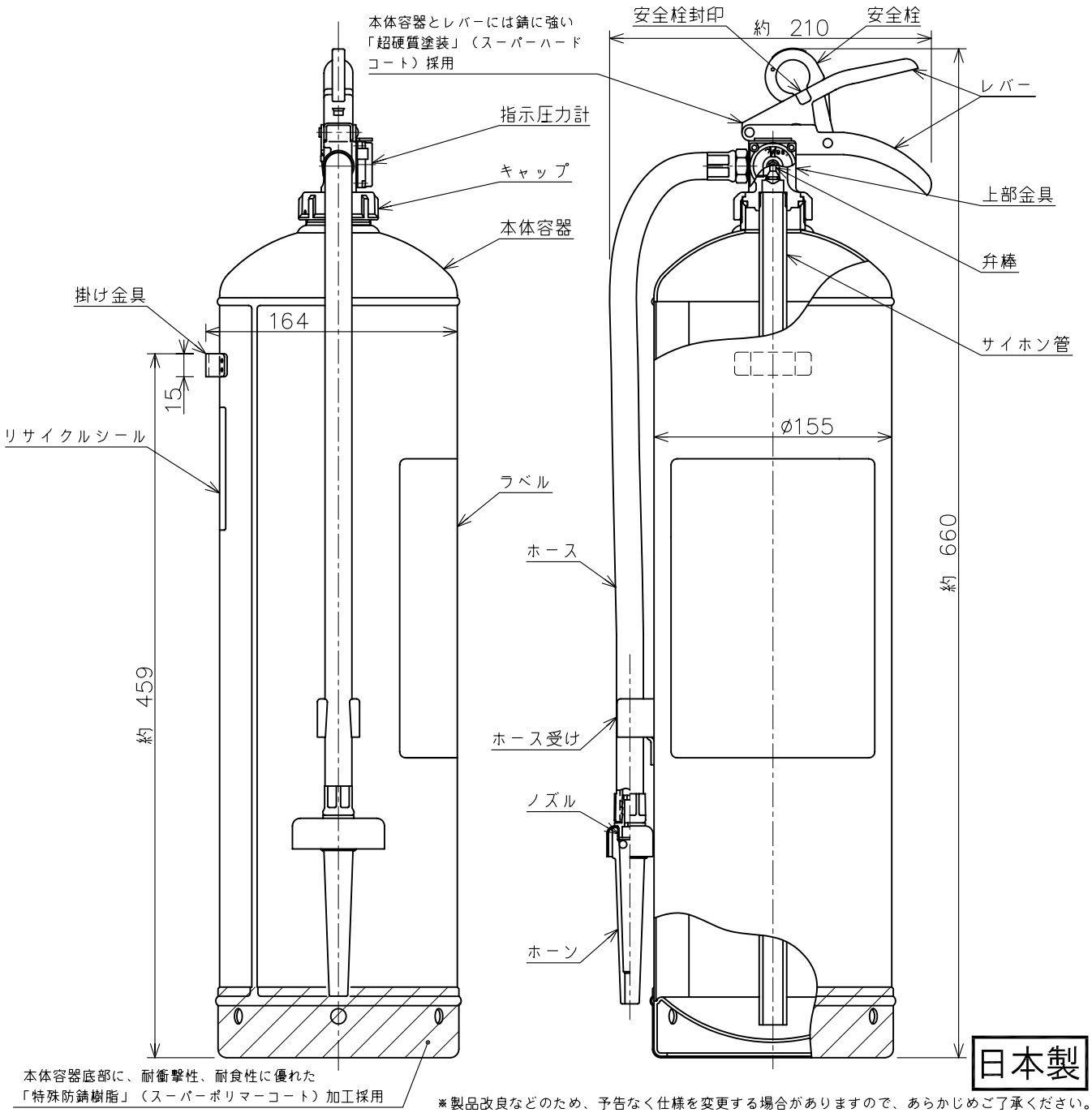

日本製

※製品改良などのため、予告なく仕様を変更する場合がありますので、あらかじめご了承ください。

名称	機械泡（水成膜）消火器 6L（ストップ付） ハイパーフォーム	品番	FF6
モリタ宮田工業株式会社	〒253−8588　神奈川県茅ヶ崎市下町屋1−1−1 TEL：(0467)85−1210（お客様相談室）	図番	FF6−1502